令和７年度北信越高等学校体育大会バスケットボール競技会
兼　第６４回北信越高等学校バスケットボール選手権大会

期　　日　　令和７年６月２１日（土）・２２日（日）

男子

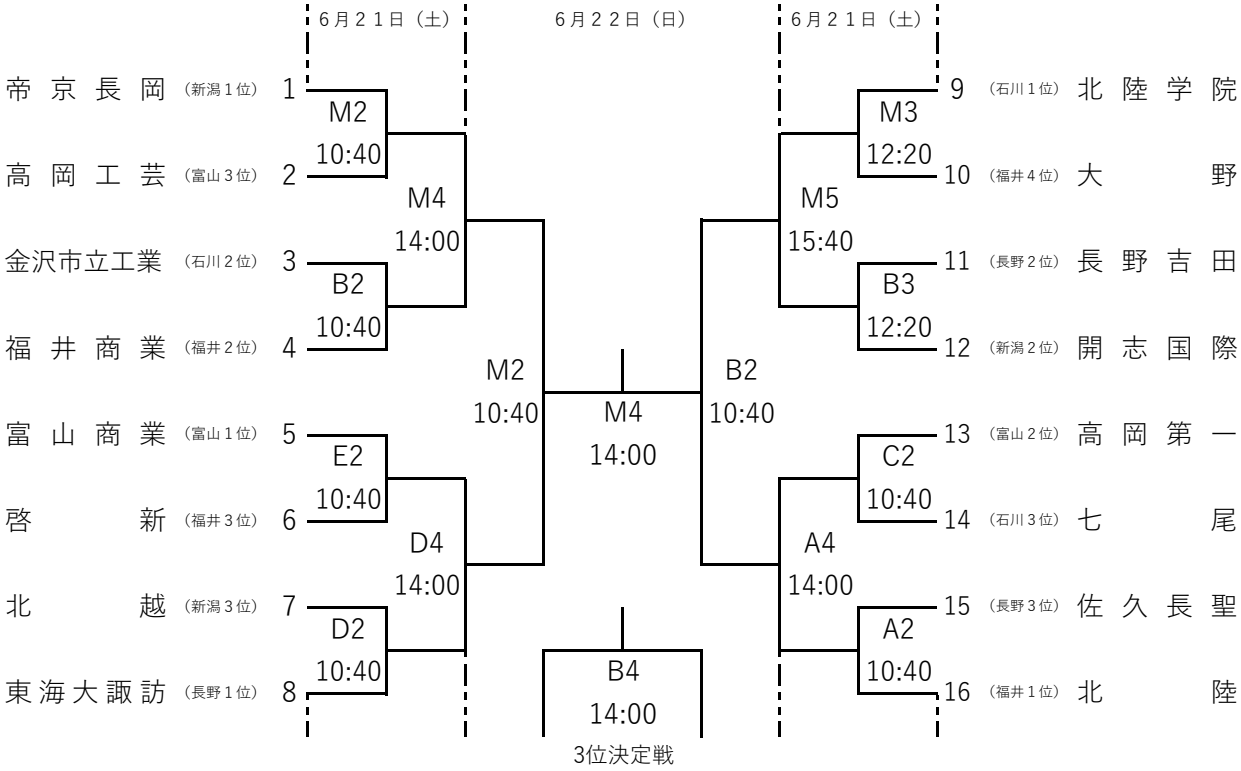

女子

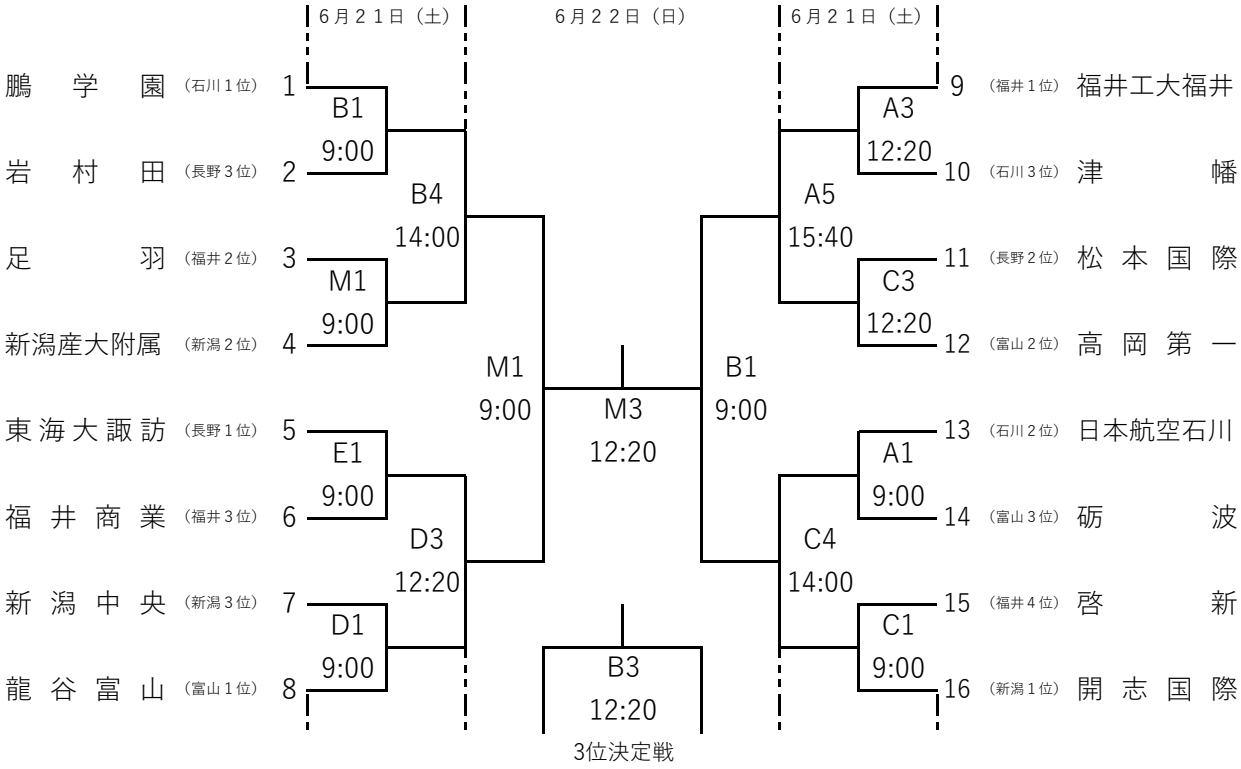

M・A・B・C セーレン・ドリームアリーナ（県営体育館）

D・E　　市体育館