令和6年度　中国高等学校バスケットボール新人大会
トーナメント表

期　日：令和７年２月７日（金）～９日（日）
会　場：岡山市総合文化体育館（岡山市）

男　子　の　部

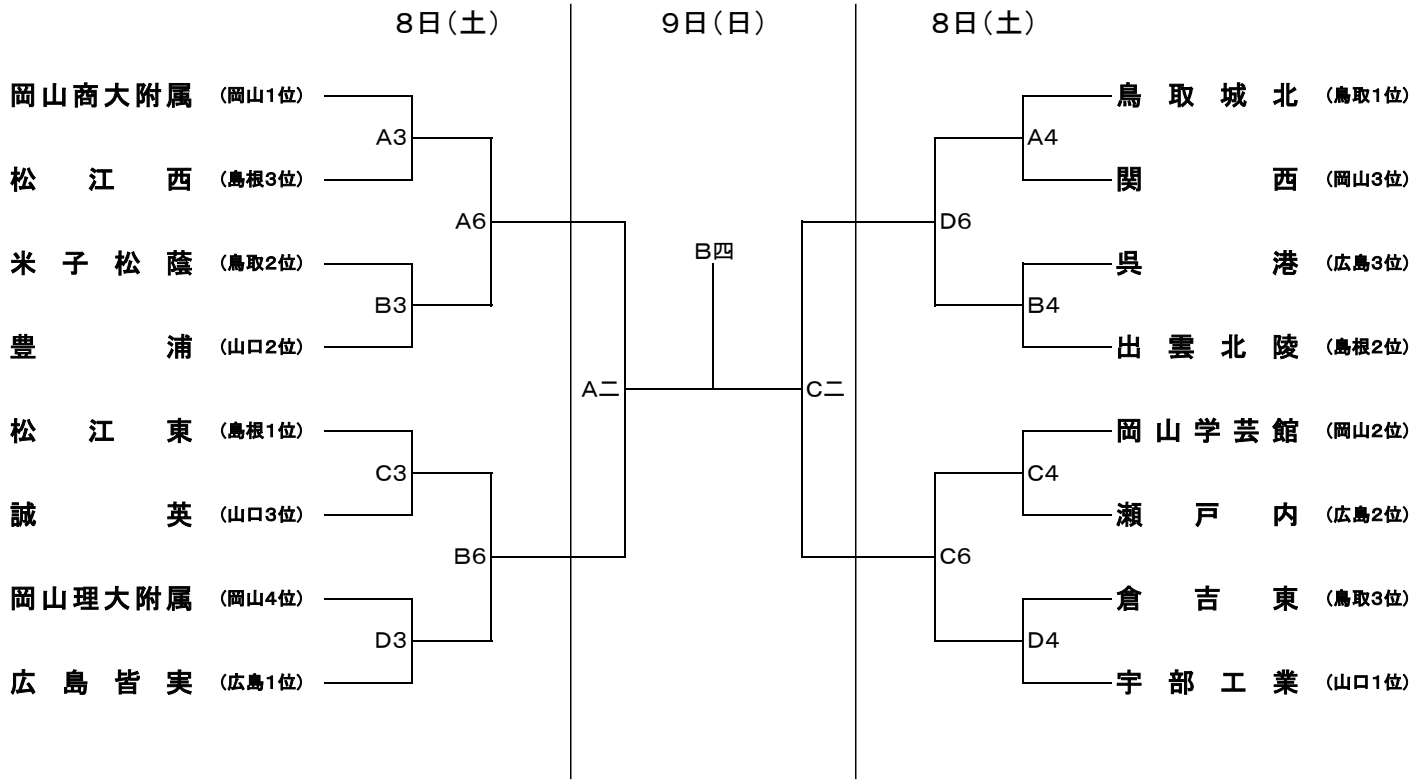

女　子　の　部

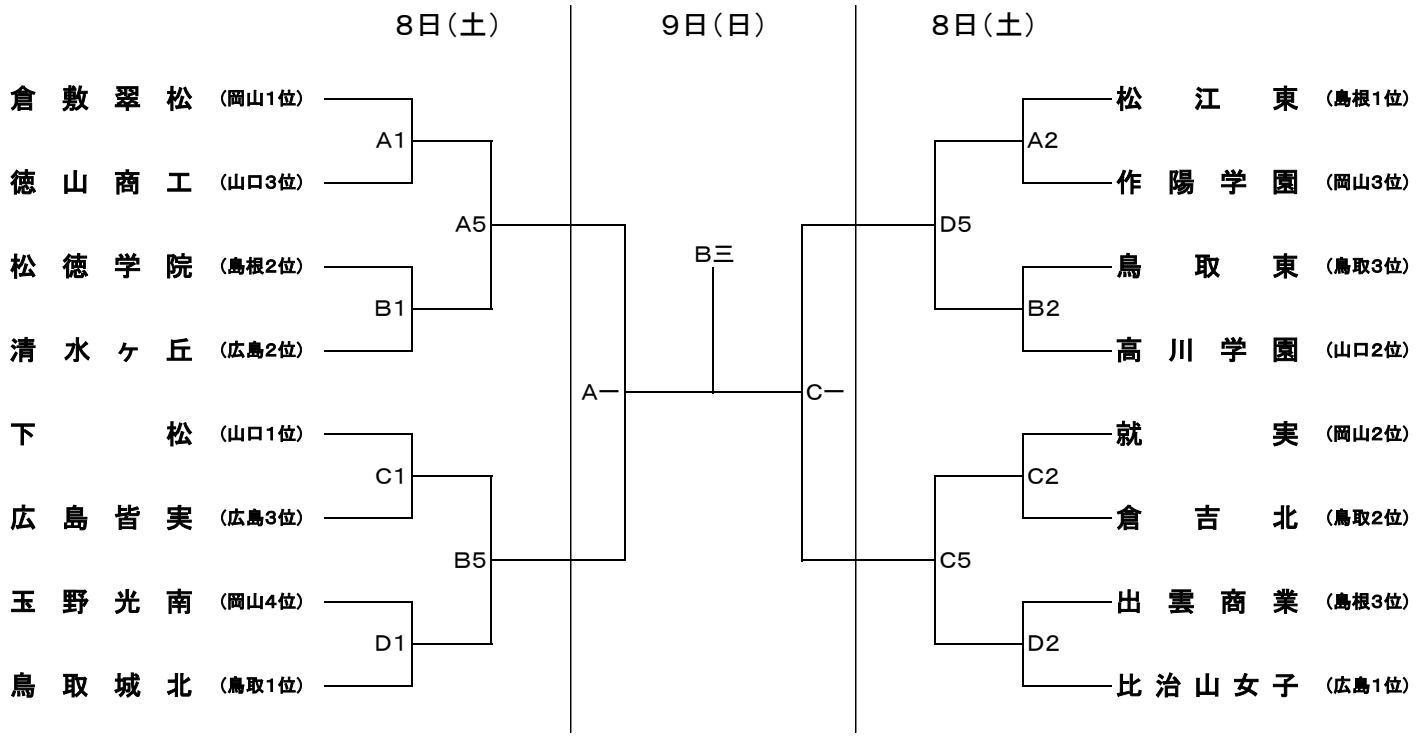

試合時間　第１日目：１．９：００　２．１０：３０　３．１２：００　４．１３：３０　５．１５：００　６．１６：３０
　　第２日目：一．９：００　二．１０：４０　三．１２：３０　四．１４：００